BEFARD

VAKUUMHEBER FÜR SANDWICHPANEELE

XR500

Schnelle und sichere Montage von Sandwichpaneelen



TRAGFÄHIGKEIT	SAUGPLATTEN	PANEELLÄNGE	VERSORGUNG
600 kg	**10** Stk.	**15/20** m	**2×12** V
max., **Einkreis**-System	**160 × 420 mm**	**Wand / Dach**	**Akkus**

Der Vakuumheber **BEFARD XR500** ist für die schnelle und sichere Montage von Sandwichpaneelen bestimmt – Wandpaneele bis ca. 15 m und Dachpaneele bis ca. 20 m. 10 Saugplatten 160 × 420 mm an 4 Armen (erweiterbar auf 8) halten ein Paneel sicher – vertikal oder horizontal. Tragfähigkeit bis 600 kg, Versorgung über zwei 12-V-Akkus, manuelle Steuerung und Gurte serienmäßig. Optional: Zweikreissystem, Fernbedienung, zusätzliche Arme und schmale Saugplatten für profilierte Paneele. Für Transport und Lagerung ruht der Heber auf einem Rahmen mit Rädern.

Vorteile und Standardausstattung

1

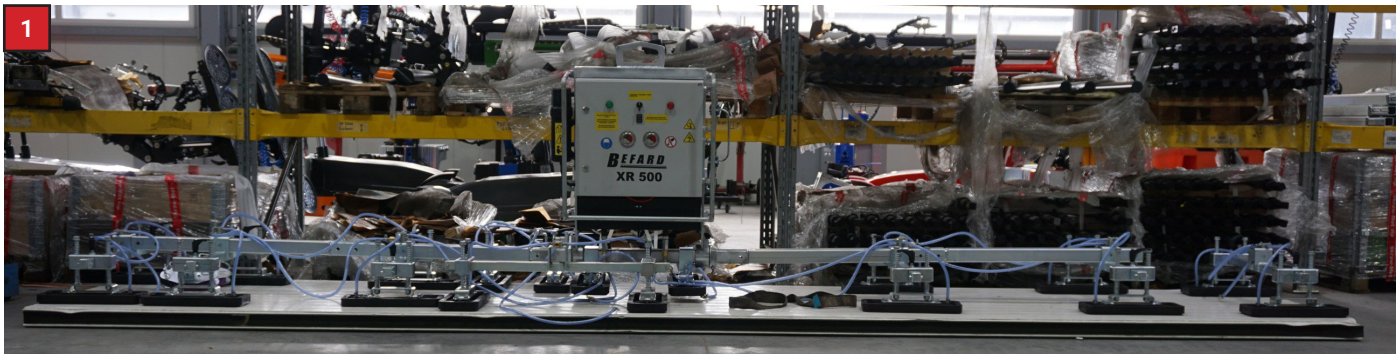

4 Arme STANDARD

Saugplattenabstand passend für lange Paneele – Wand bis 15 m, Dach bis 20 m.

2

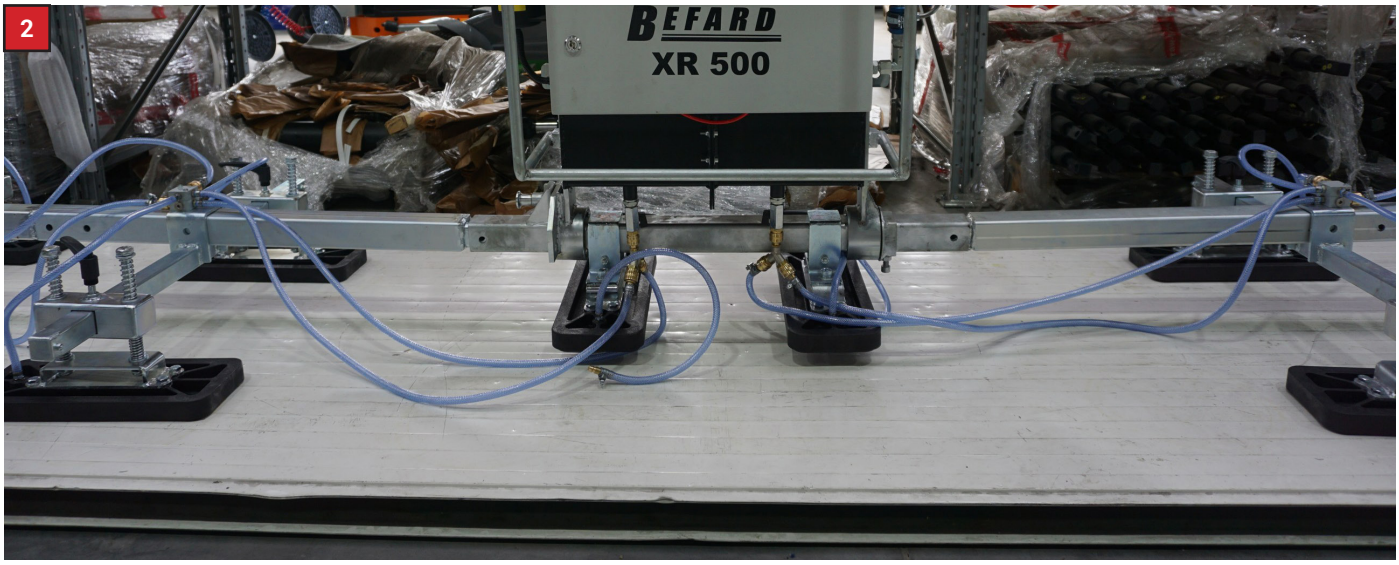

10 Saugplatten STANDARD

160 × 420 mm – große Saugfläche, sicherer Halt des Sandwichpaneels.

3



Gurte inklusive STANDARD

Zusätzliche Sicherung der Last beim Heben.

4



Transportrahmen STANDARD

Der Heber wird auf dem Rahmen transportiert und gelagert.

5

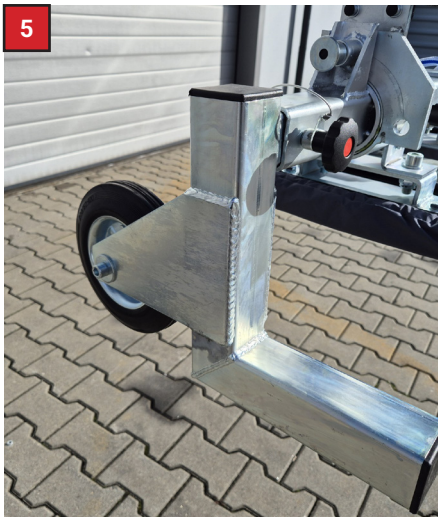

Räder STANDARD

Einfaches Verschieben des Hebers auf dem Rahmen.

Optionale Ausstattung

1



Zweikreissystem OPTION

Zwei unabhängige Vakuumkreise – zwei Vakuummeter. Tragfähigkeit in dieser Version um 50% geringer.

2



Zusätzliche Arme OPTION

Bis zu 4 zusätzliche Arme (insgesamt 8) – größerer Saugplattenabstand.

3

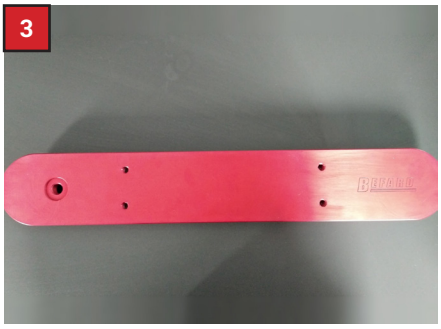

Schmale Saugplatten 8/50 OPTION

80 × 500 mm – für profilierte Paneele mit Profil bis 5 mm.

4



Fernbedienung OPTION

Fernsteuerung des Vakuums.

5



Ersatzakkus OPTION

Zweiter Akkusatz – zum Wechseln während des Ladens.

6

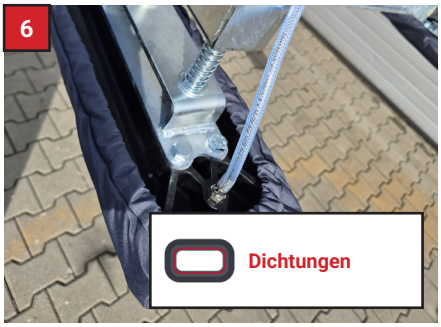

Ersatzdichtungen OPTION

Dichtungen der Saugplatten zum Austausch.



Wandmontage – Wandpaneele bis ca. 15 m



Dachmontage – Dachpaneele bis ca. 20 m

Technische Daten

TRAGFÄHIGKEIT	SAUGPLATTEN	ARME	VERSORGUNG	PANEELLÄNGE
600 kg	**10** Stk.	**4–8** Stk.	**2×12** V	**15/20** m
max., **Einkreis**	**160 × 420 mm**	**erweiterbar** als Option	**Akkus**	**Wand / Dach**

1 VAKUUMSYSTEM

Vakuumsystem	**Einkreis**
Zweikreissystem	**Tragfähigkeit um 50% geringer** OPTION
Saugplatten	**10 Stk., 160 × 420 mm**
Schmale Saugplatten	**80 × 500 mm (8/50)** OPTION
Tragfähigkeit	**max. 600 kg**
Gerätegewicht	**225 kg**

2 BEDIENUNG UND VERSORGUNG

Steuerung	**manuell**
Fernsteuerung	**Funk** OPTION
Versorgung	**Akkus 2 × 12 V**
Arme	**4 Stk., erweiterbar auf 8**
Gurte	**inklusive**
Gewicht Gestell	**24 kg**

3 EINSATZBEREICH

Wandpaneele	**bis ca. 15 m**
Dachpaneele	**bis ca. 20 m**
Wellpaneele	**angepasste Saugplatten**
Montageposition	**vertikal / horizontal**

4 OPTIONEN

- Zweikreissystem
- Fernbedienung
- zusätzliche Arme (max. 4)
- schmale Saugplatten 8/50
- Ersatzakkus (2 Stk.)
- Ersatzdichtungen

5 TRANSPORTMASSE [MM]

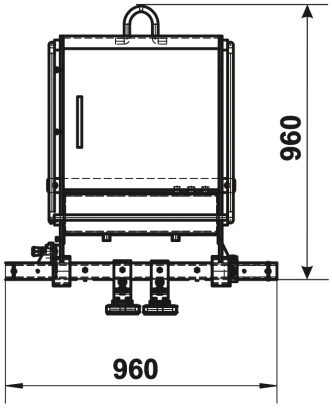

Transportmaße (Kiste)
960 × 960 mm

Abmessungen – XR500

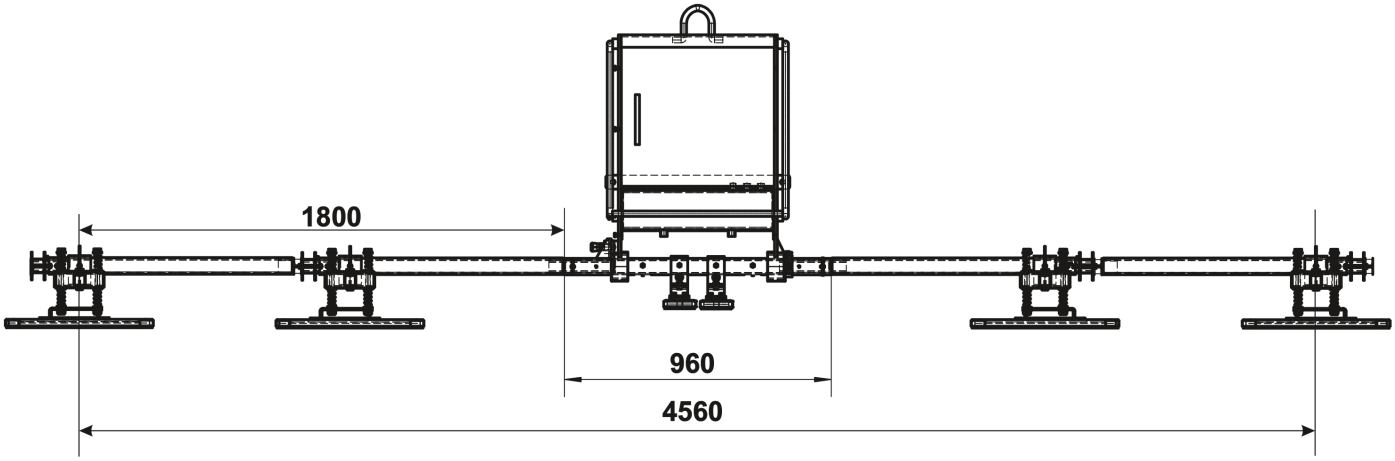

1 Standard – 4 Arme

Höhe	**1800 mm**
Breite	**960 mm**
Länge	**4560 mm**

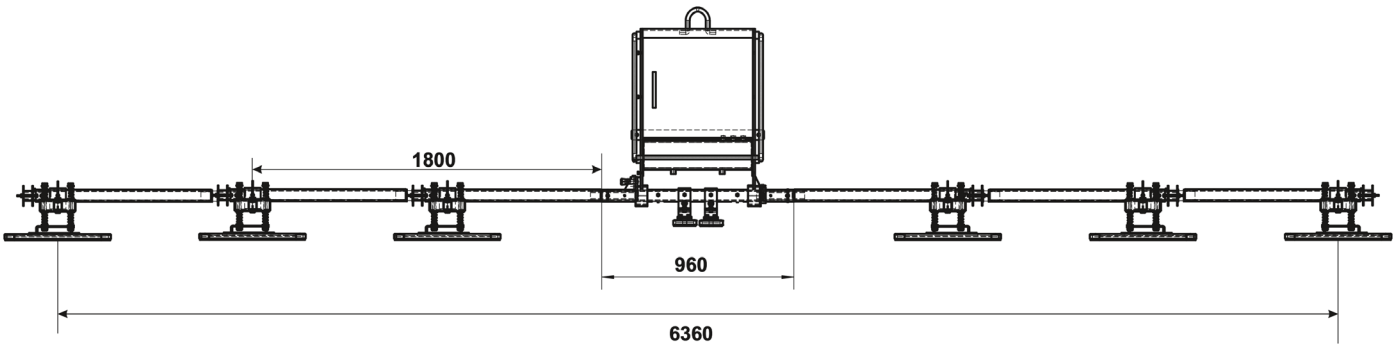

2 Mit zusätzlichen Armen (2 Stk.)

Höhe	**1800 mm**
Breite	**960 mm**
Länge	**6360 mm**







BEFARD

VAKUUMHEBER FÜR SANDWICHPANEELE

XR500

Befard Sp. z o.o.
Pod Grapą 4, 43-340 Kozy, Polen
+48 33 821 96 92
contact@befard.com
befard.com